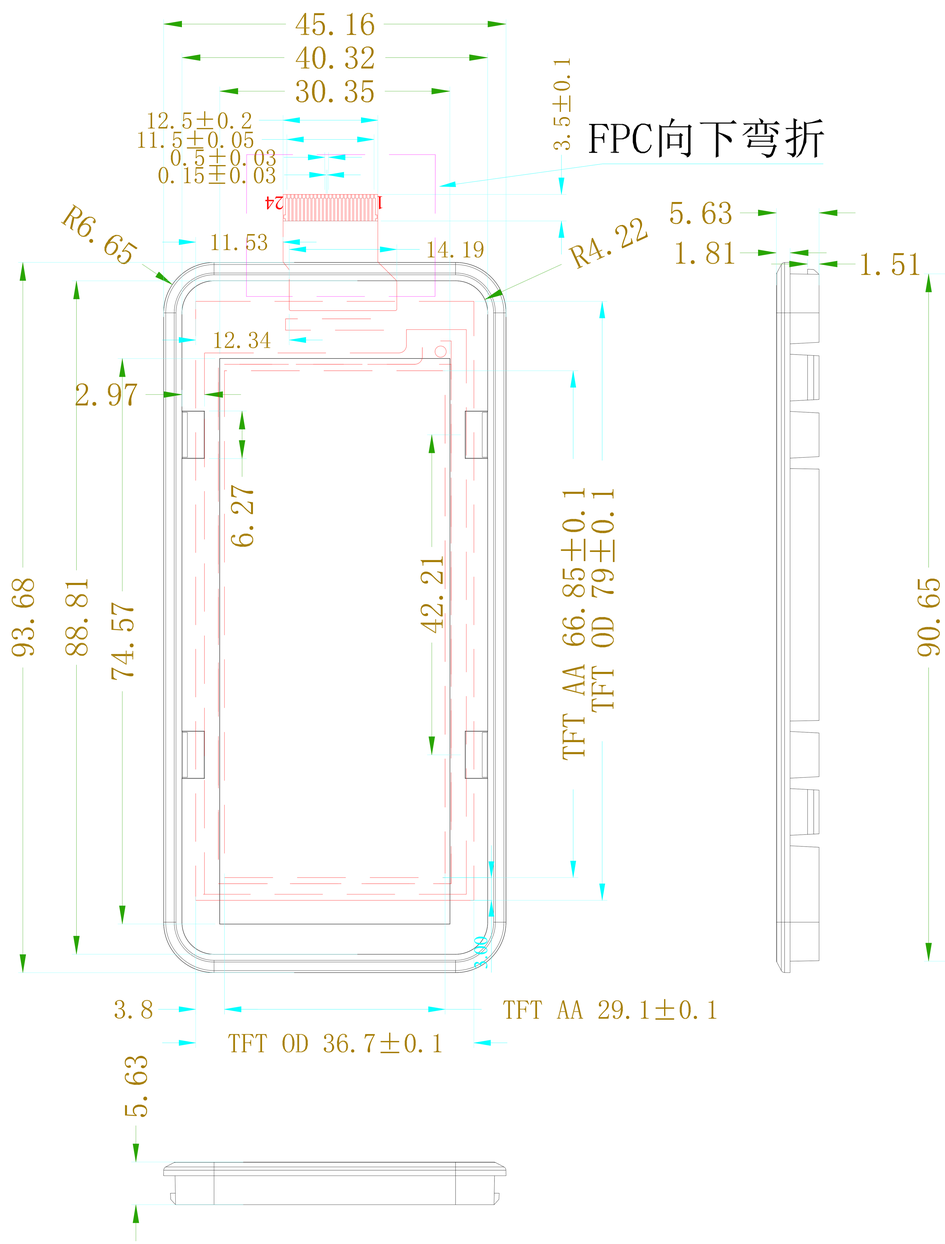

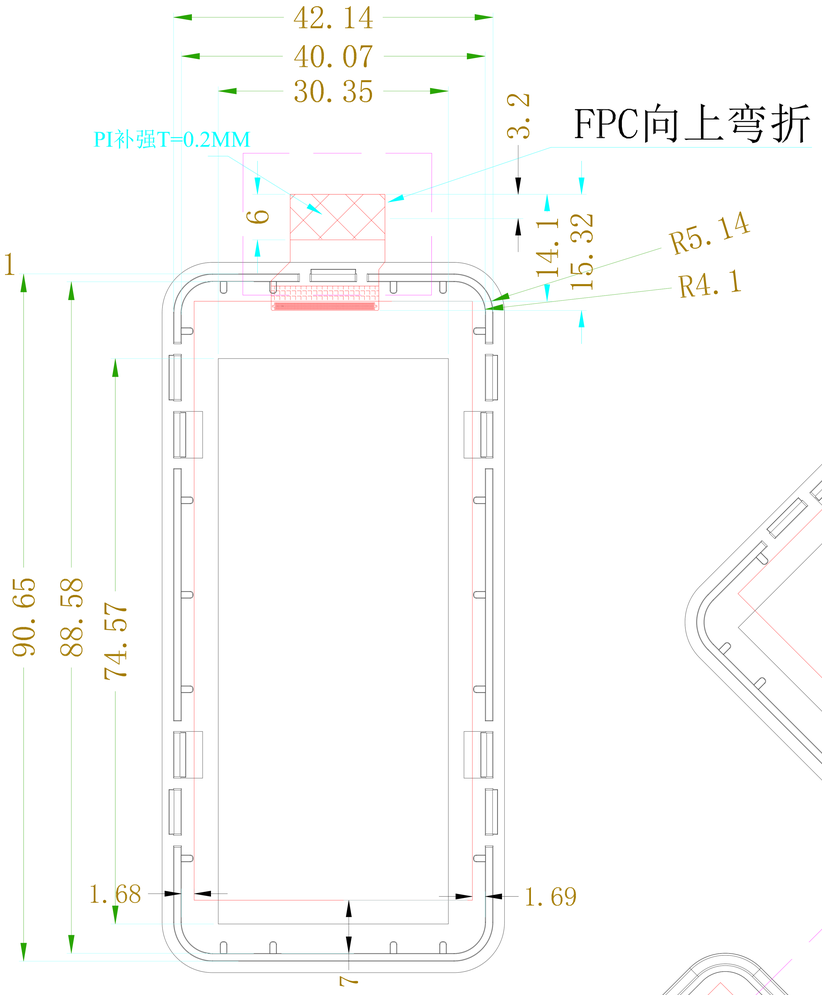

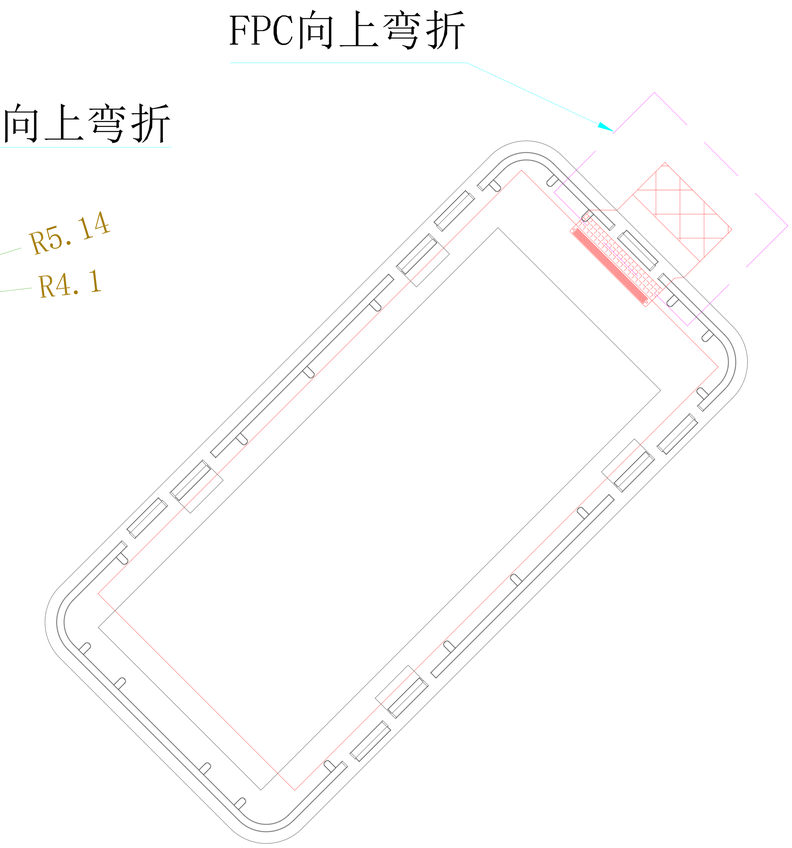

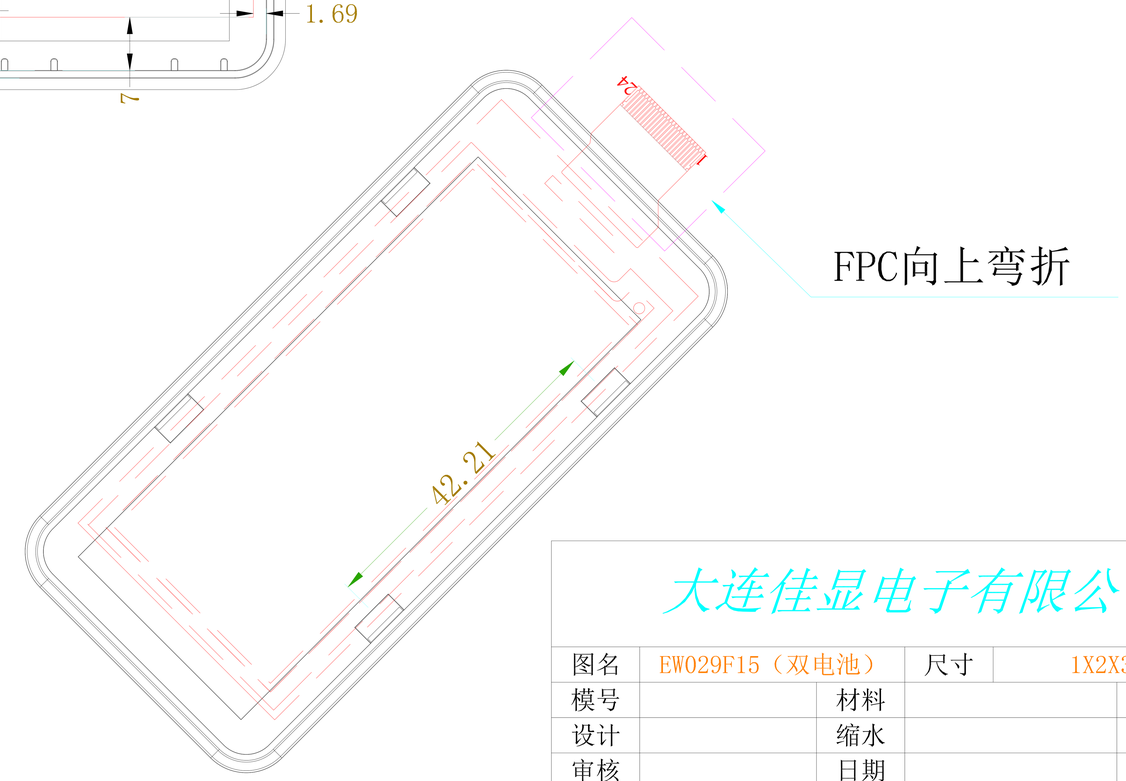

大连佳显电子有限公司

图名	EW029F15（双电池）	尺寸	1X2X3	
模号		材料		单位
设计		缩水		比例
审核		日期		张次
批准		路径		

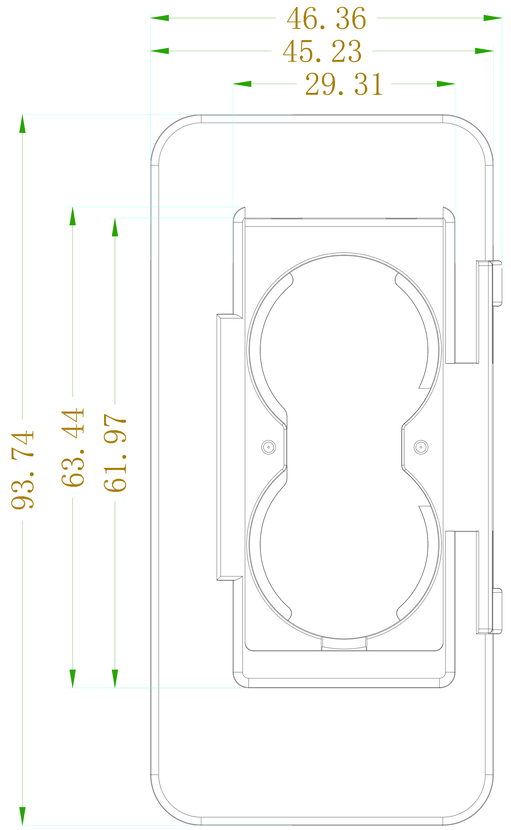

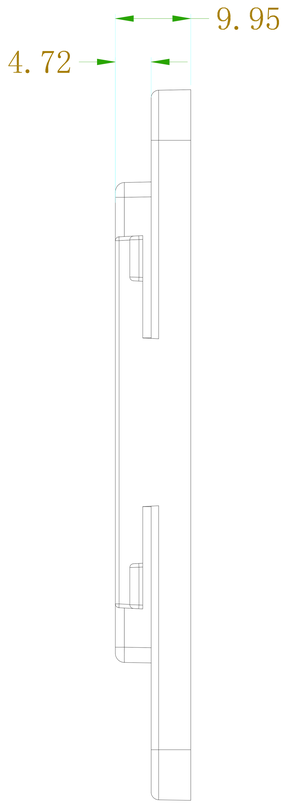

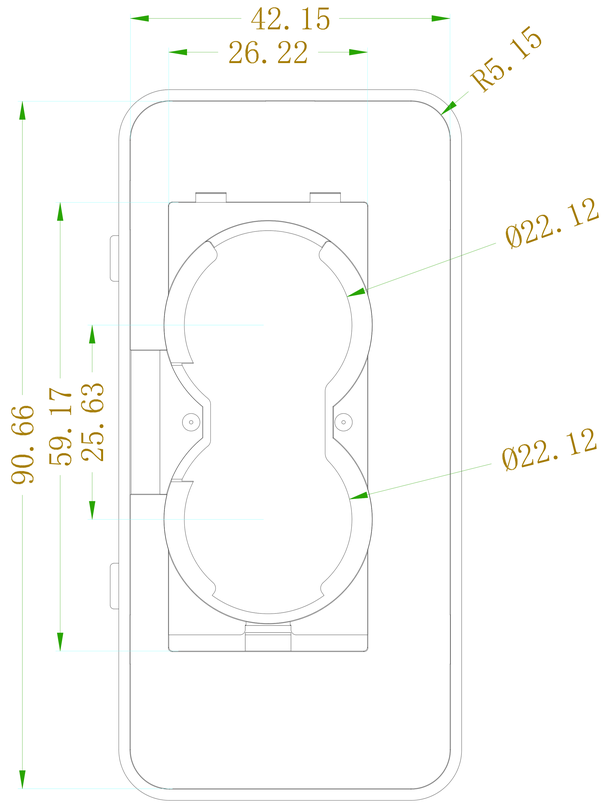

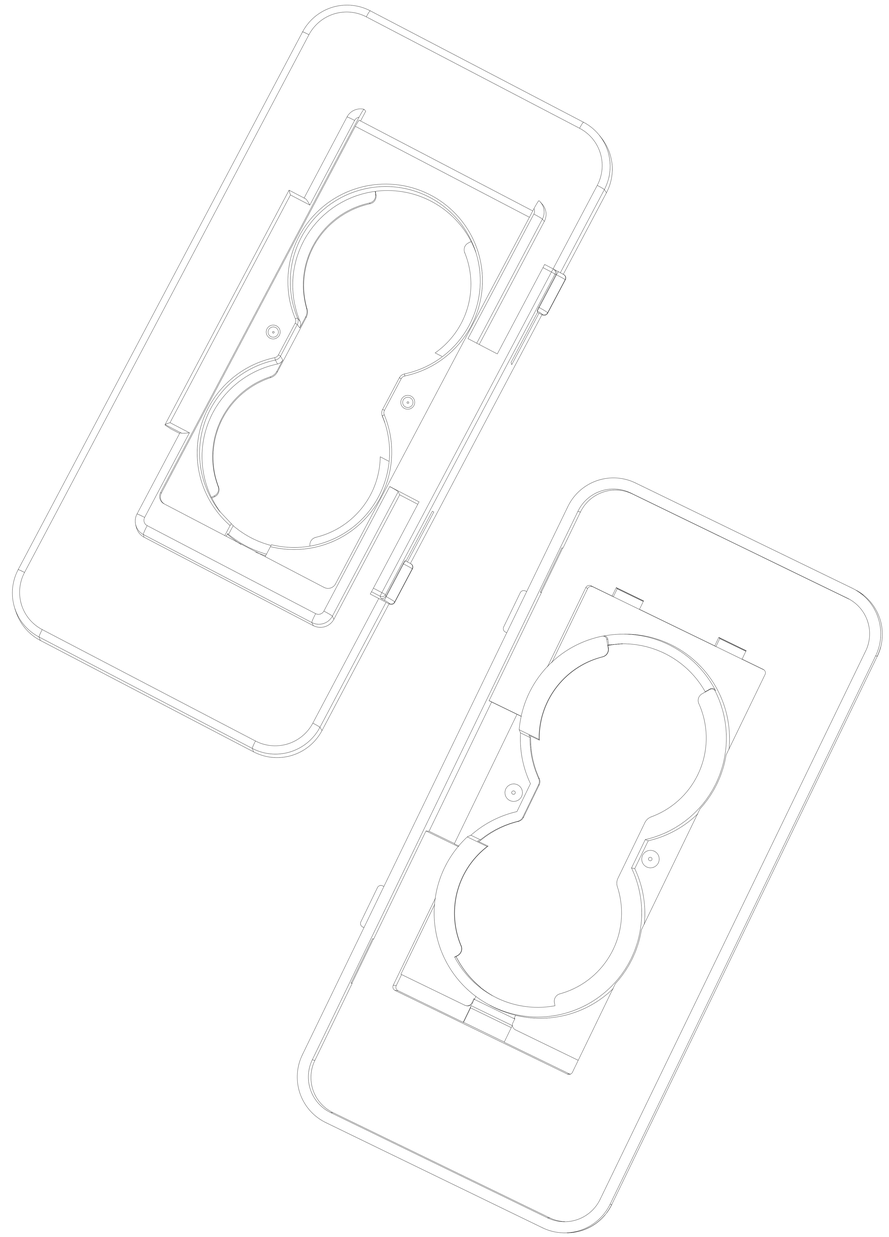

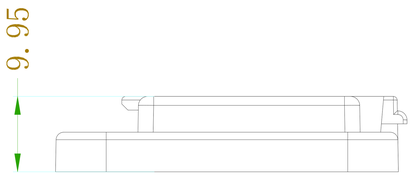

大连佳显电子有限公司

图名	EW029F15（双电池）		尺寸	1X2X3
模号		材料		单位
设计		缩水		比例
审核		日期		张次
批准		路径		

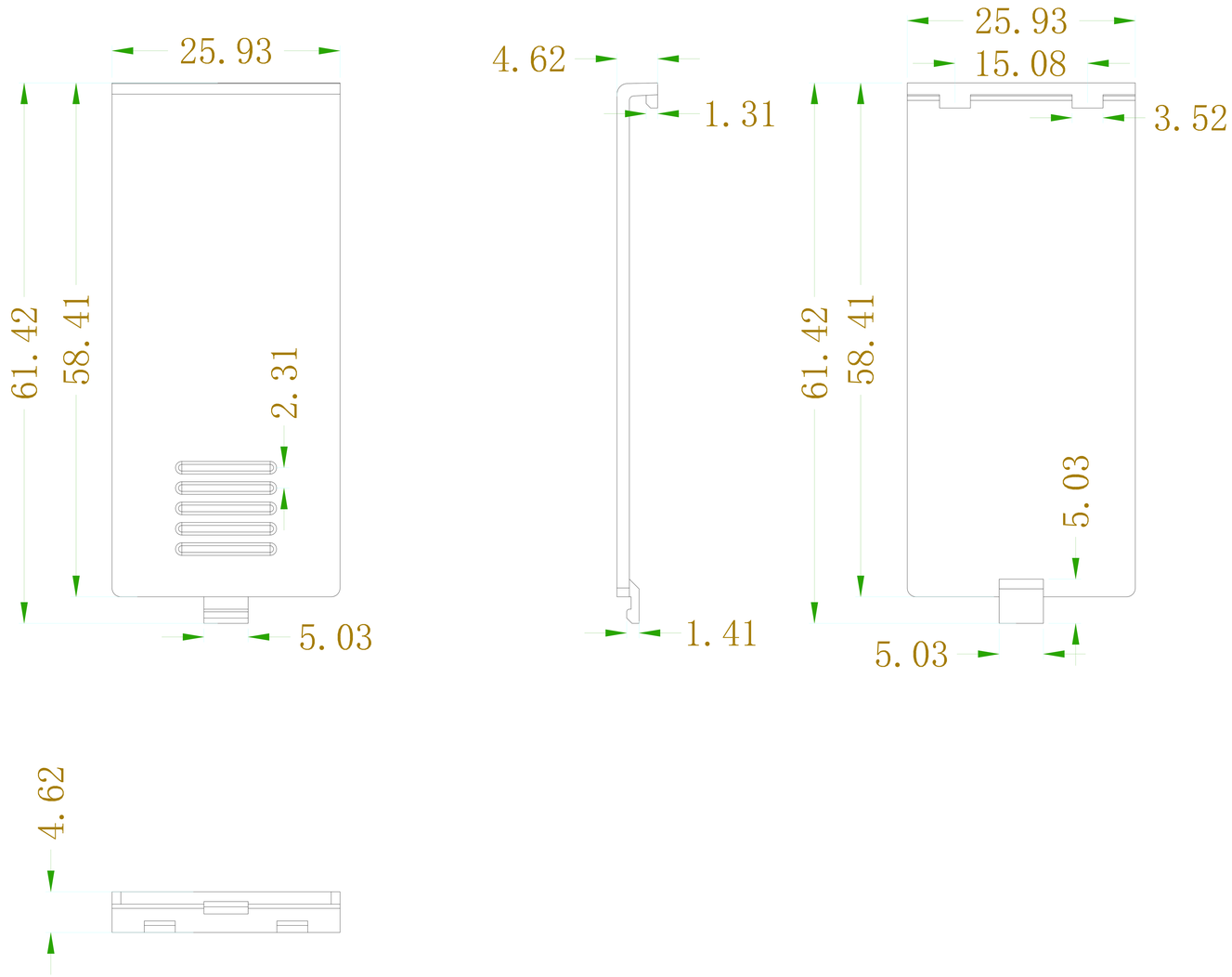

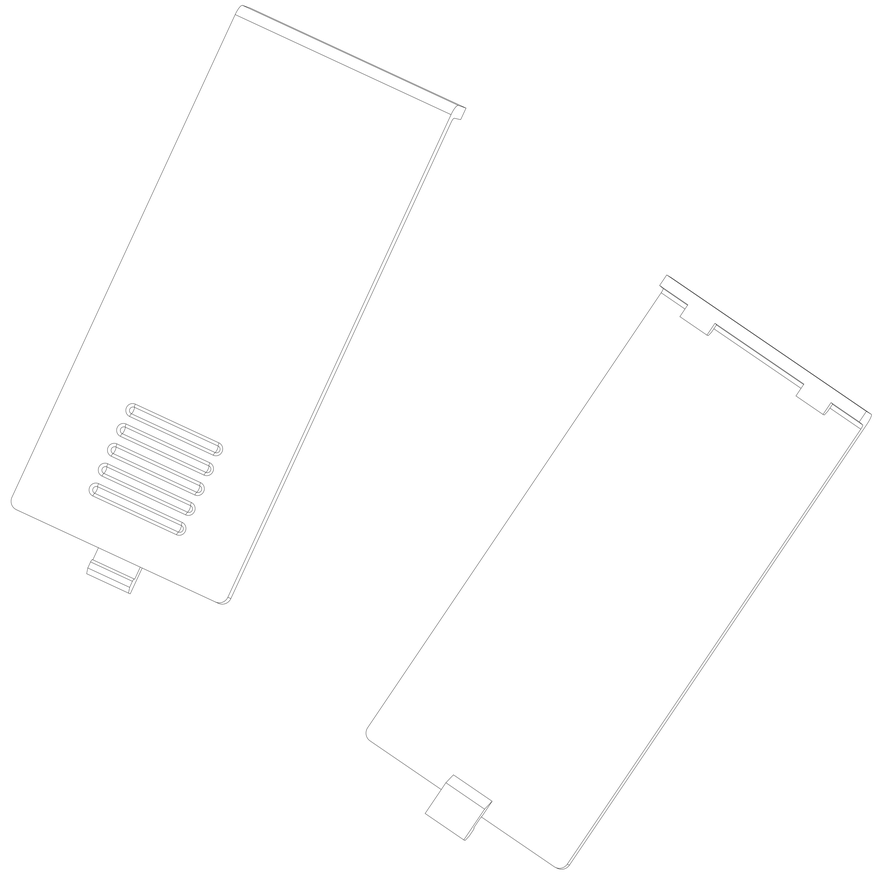

大连佳显电子有限公司

图名	EW029F15（双电池）		尺寸	1X2X3
模号		材料		单位
设计		缩水		比例
审核		日期		张次
批准		路径		

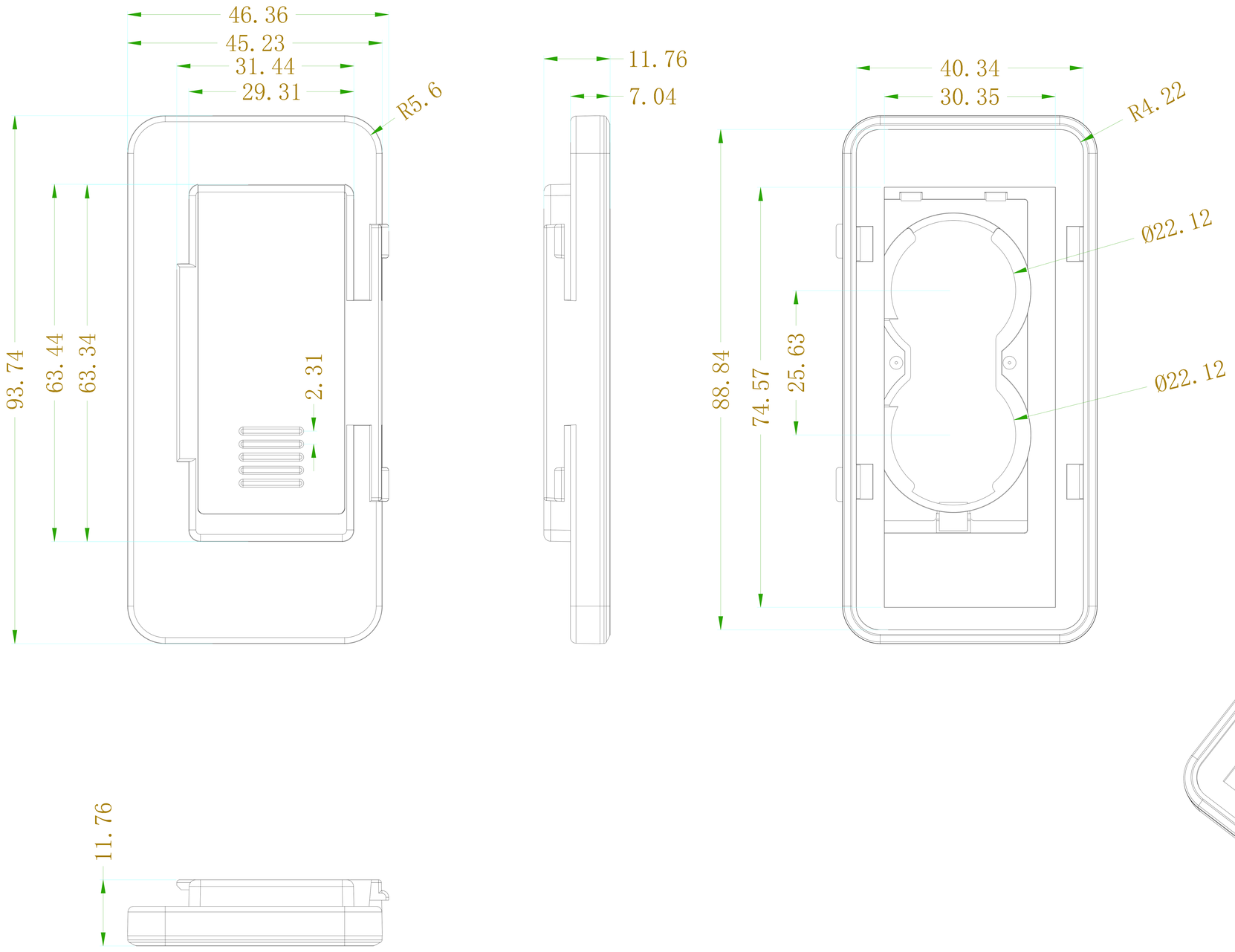

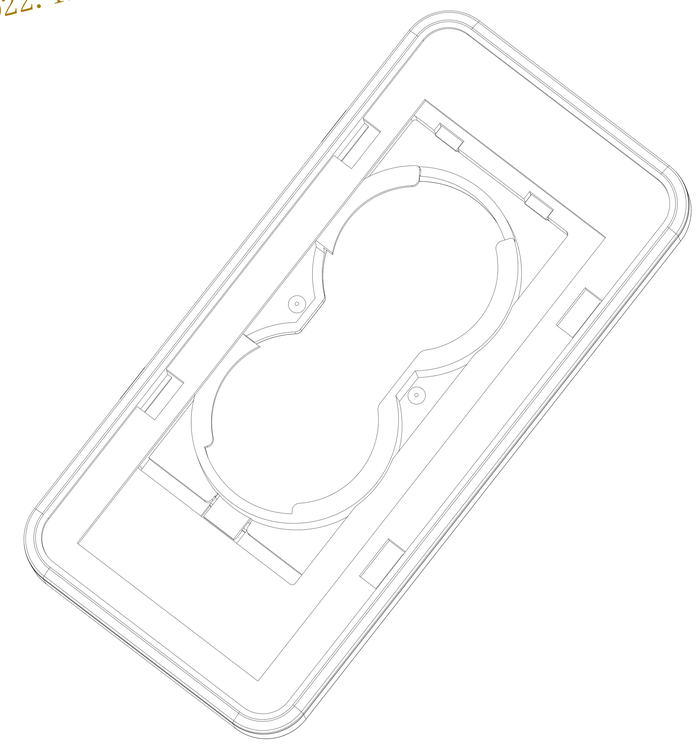

大连佳显电子有限公司

图名	EW029F15（双电池）	尺寸	1X2X3	
模号		材料		单位
设计		缩水		比例
审核		日期		张次
批准		路径		